LAVABO ZACATECAS 2E

V22-4.5
VISTAS

MODELO LAVABO ZACATECAS 2 ESTACIONES

CLAVE LAV-ZAC-2E

MATERIAL
- ACERO INOX T-304 GRADO SANITARIO
- CALIBRE 16 (1.5MM)
- TERMINADO P3

CARACTERÍSTICAS
- RESISTENTE AL TRATO RUDO
- MÉNSULAS INTEGRADAS DE ACERO INOX.
- AMPLIA ÁREA PARA LAVADO
- PERFORACIÓN PARA CONTRA-CANASTA

MEDIDAS GRALES		MEDIDAS LAV-INT	
• FONDO	50	• FONDO	33.5
• LARGO	120*	• LARGO	106.0
• ALTURA	41	• ALTURA	16.0

*LONGITUDES ESPECIALES *COTAS EN CM

REFERENCIA ERGONÓMICA

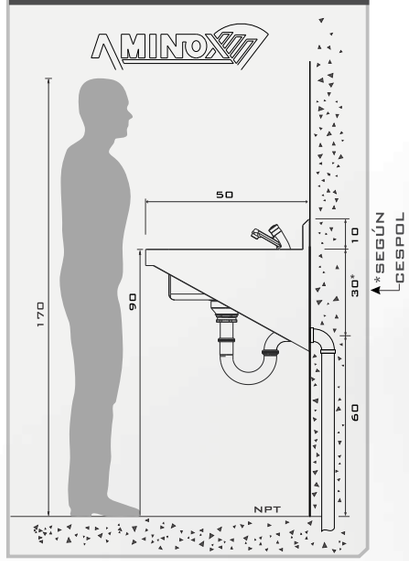

POSTERIOR

FRONTAL

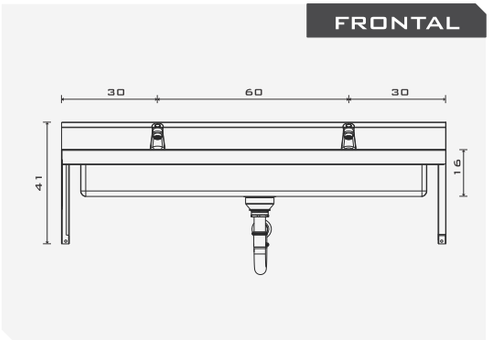

SUPERIOR

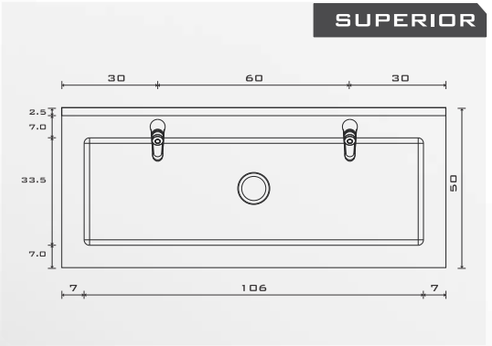

LATERAL

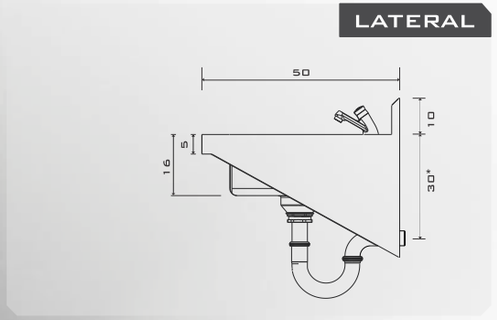

PERSPECTIVA

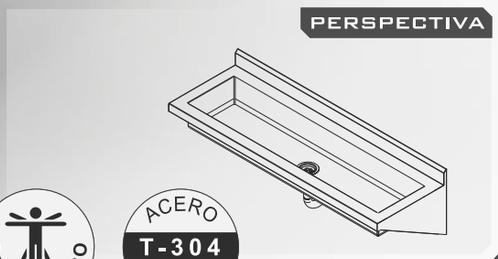

AMINOX
www.aminox.com.mx

(55) 4992 9517
(55) 5852 0068
info@aminox.com.mx

CLEANING | SHOWROOM | WEBSITE | CATÁLOGO

NO INCLUYE
- TORNILLOS, U OTRO MEDIO DE ANCLAJE
- VÁLVULAS O LLAVES
- CONTRACANASTA
- CESPOL, COFLEX O CONEXIONES
- INSTALACIÓN
- MANTENIMIENTO

ERGONÓMICO

ACERO T-304 INOXIDABLE