MINGITORIO LINEAL 25-35

V22-04
VISTAS

MODELO MINGITORIO LINEAL 25-35

CLAVE MING-25-35

MATERIAL
- ACERO INOXIDABLE
- TIPO 304
- GRADO SANITARIO
- TERMINADO P3
- CALIBRE: 20 (0.89MM)

MEDIDAS

•ANCHO	25
•FONDO	30
•ALTURA	35

*COTAS EN CM

CARACTERÍSTICAS
- FABRICADO EN ACERO INOXIDABLE TIPO 304.

SUGERENCIA DE INSTALACIÓN

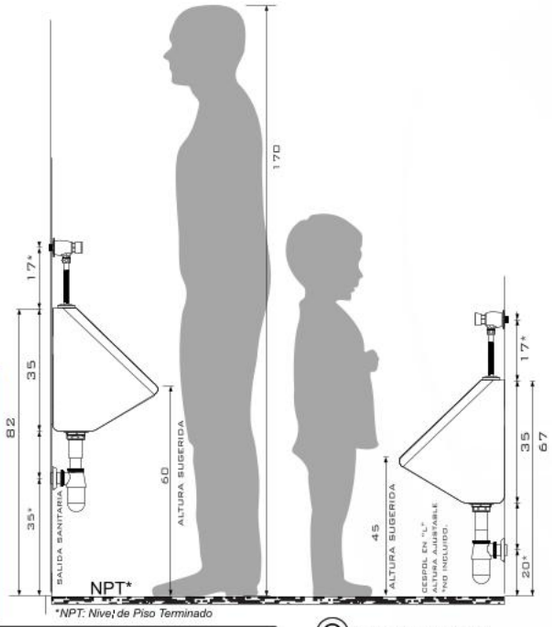

*NPT: Nivel de Piso Terminado

* LA ALTURA DE COLOCACIÓN DE LA VÁLVULA Y DEL CESPOL DEPENDERÁ DEL MODELO DE FREGADERO, SI NO ESTÁ INCLUYE ACCESORIOS, SI LOS REQUIERE FAVOR DE INDICARLO PARA COTIZARLOS.

FRONTAL

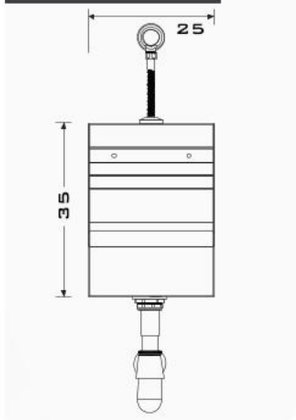

SUPERIOR

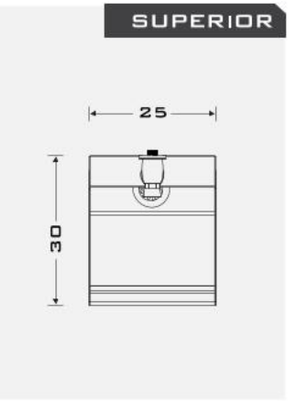

LATERAL

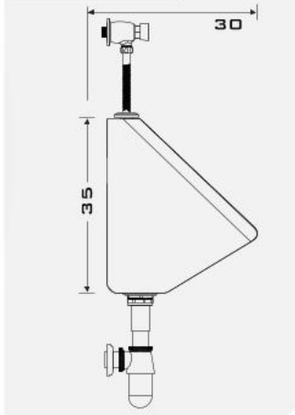

POSTERIOR

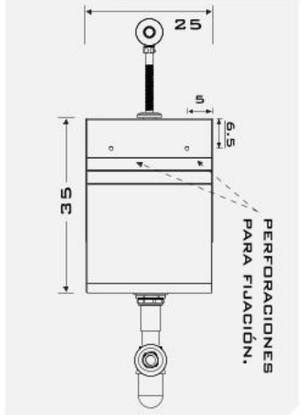

DETALLE INST

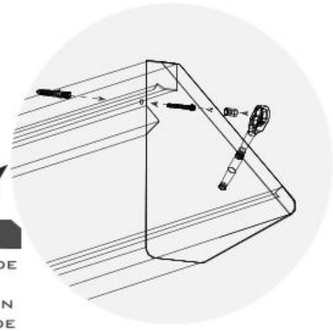

PERSPECTIVA

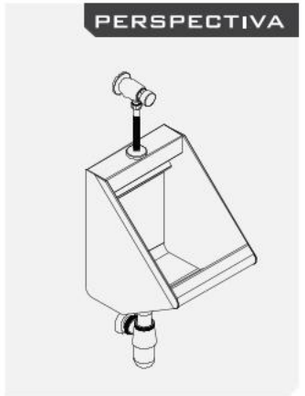

FIJACIÓN
- UTILICE 2 PIJAS HEX DE ACERO INOXIDABLE. DE 5/16 * 2 1/2", CON
- TAQUETE EXPANSIVO DE PLÁSTICO

ACCESORIOS
- DISPONIBLE CON Y SIN ACCESORIOS.
- PREGUNTE A SU ASESOR.

AMINOX
www.aminox.com.mx
(55) 4992 9517
(55) 5852 0068
info@aminox.com.mx

CLEANING | SHOWROOM | WEBSITE | CATÁLOGO

ERGONÓMICO

ACERO T-304 INOXIDABLE